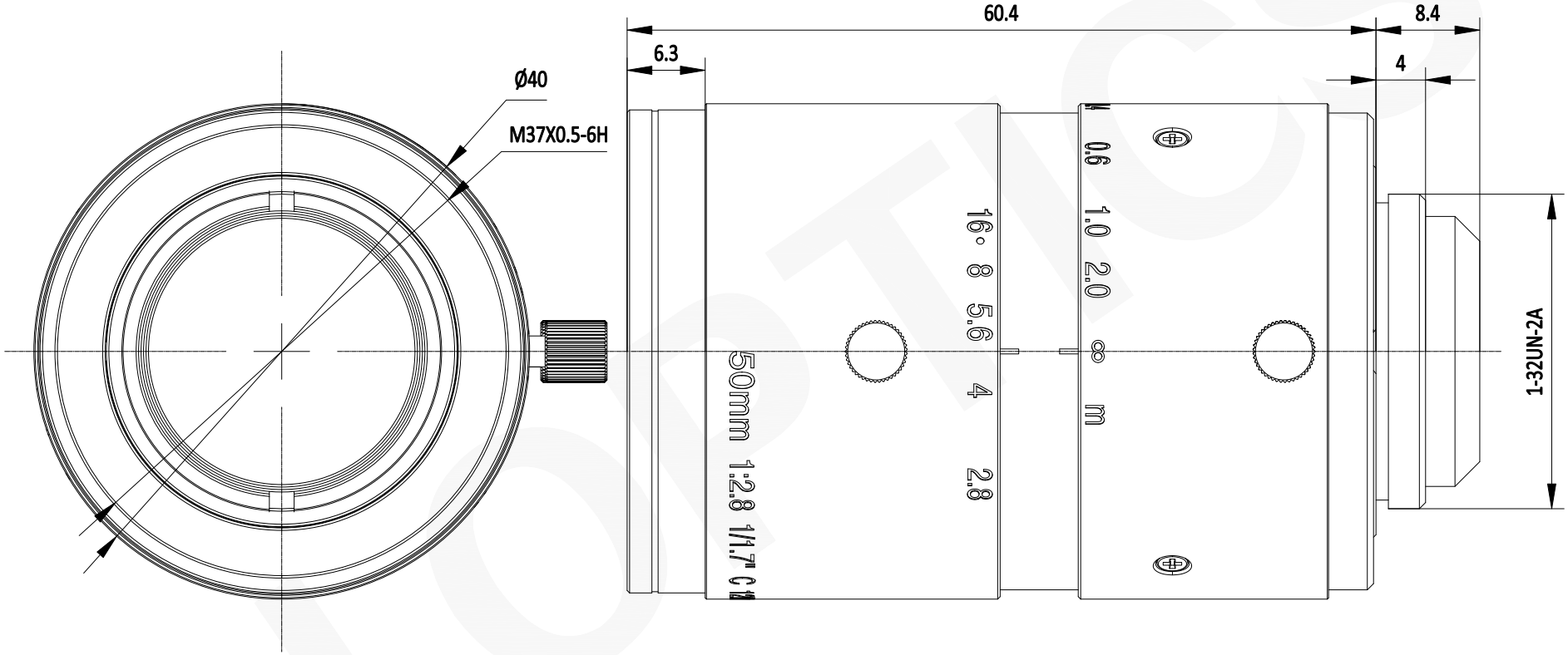

注：
1：本图仅供参考,禁止使用本图加工生产.
2：图纸细节如有更改不再另行通知.

GU OPTICS	联合光科技（北京）有限公司			
名称	50mm 1/1.7" F2.8 12M 无热化定焦镜头			
产品编号	600129	单位	mm	